ՀԱՏՎԱԾ ՃԱԿԱՏԻՑ Մ1:50

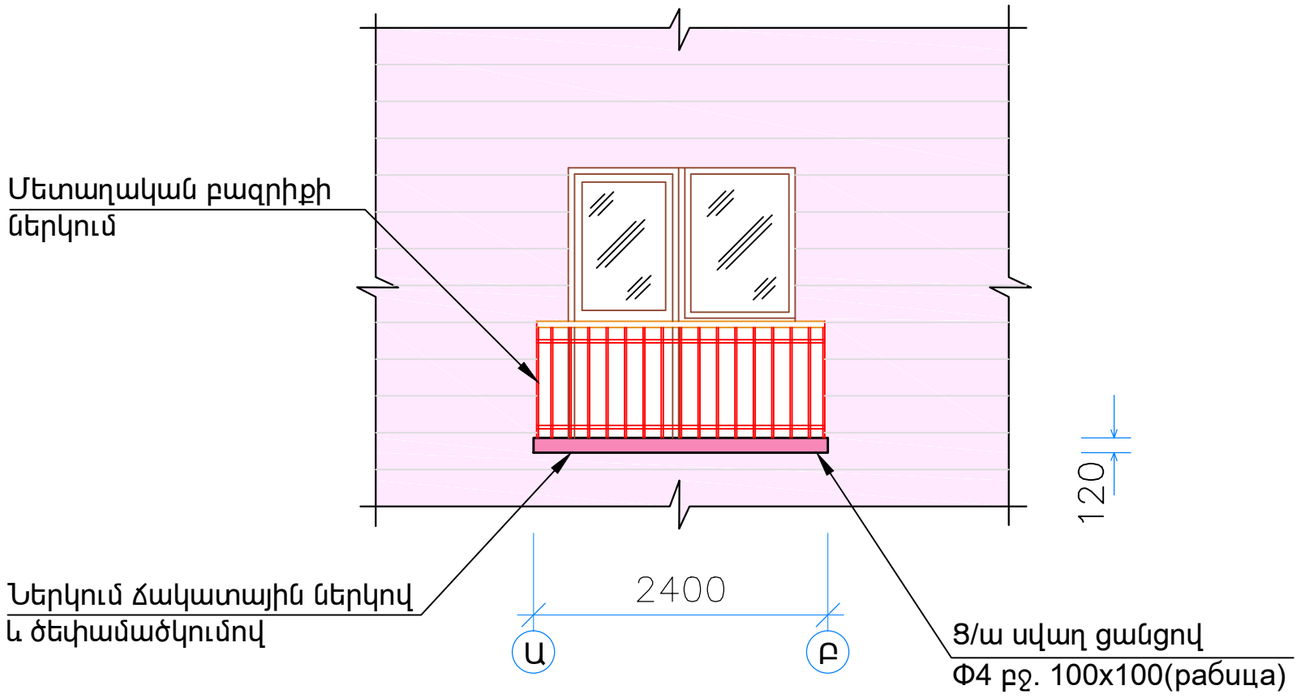

ԿՏՐՎԱԾՔ 1-1 Մ1:50

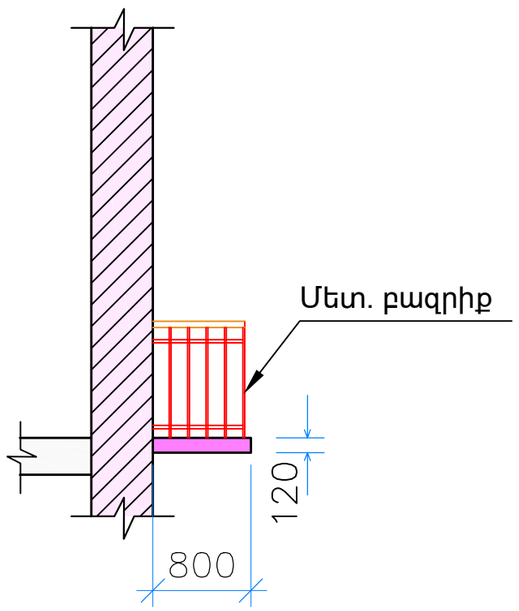

ԳՈՅ. ՈՒՆԵՑՈՂ ՎԻՃԱԿ

ՀԱՏԱԿԱԳԻԾ Մ1:50

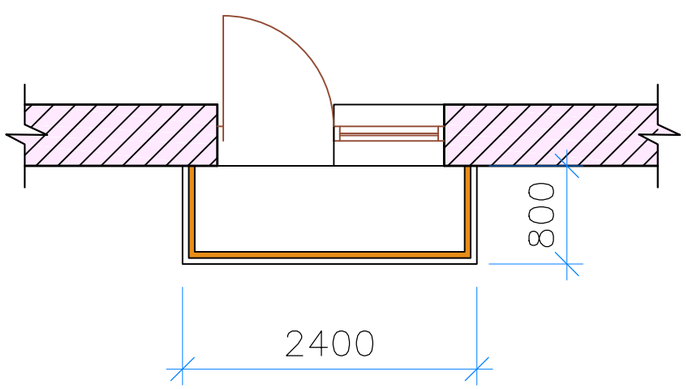

ԻՐԱԿԱՆԱՑՎՈՂ ԱՇԽԱՏԱՆՔՆԵՐ			
N	ԱՆՎԱՆՈՒՄ	ՉԱՓՄԱՆ ՄԻԱՎՈՐ	ՉԱՓՄԱՆ ՄԻԱՎՈՐ
1		մ/ք	2.4
2	Պատշգամբի ց/ա սվաղ ցանցով (+6.00)	մ/ք	2.5
3	Ցանց Փ4 100x100 2.5	կգ	5
4	Պատշգամբի ներկում ճակատային ներկով և ծեփամածկումով (+6.00 մ նիշում)	մ/ք	2.5
5	Մետաղյա բազրիքի ներկում 2 շերտ	մ/ք	4.5

			Պատվիրատու՝ Երևանի քաղաքապետարան Պայմանագիր՝ ԵՔ-ՊԸԱՇՁԲ-14/105			
			Ք. Երևանի Աջափնյակ վարչական շրջանի շենքերի պատշգամբների վերանորոգման նախագիծ			
Տնօրեն	Հ. Լևոնյան		Սիսակյան 8 բն. 8	էտապ	թերթ	թերթեր
Նախագծեց	Ս. Սարգսյան			ԱՆ	ՃՇ-33	35
				«ՀԱՄԱՇԻՆՆԱԽԱԳԻԾ» ՍՊԸ		